型番	MBK048B-□P

部番	部品名	数量	材質	摘要
1	取付金具	2	鋼板	黒色塗装
2	ベースプレート	1	アルミ	黒色塗装
3	本体	1	アルミ	黒色塗装
4	プラグ付コード	1	VFF	黒色
5	スイッチ	1		黒色

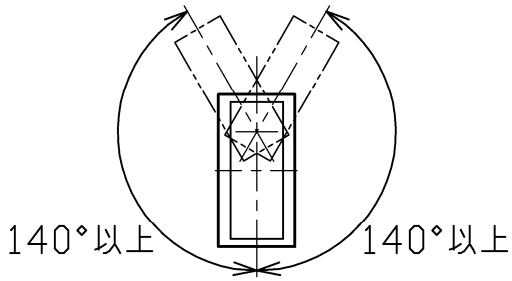

可動範囲

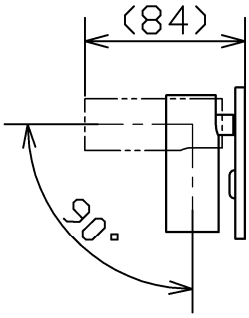

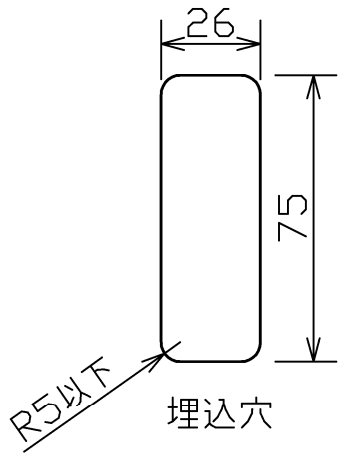

埋込穴

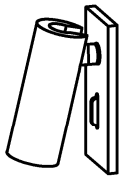

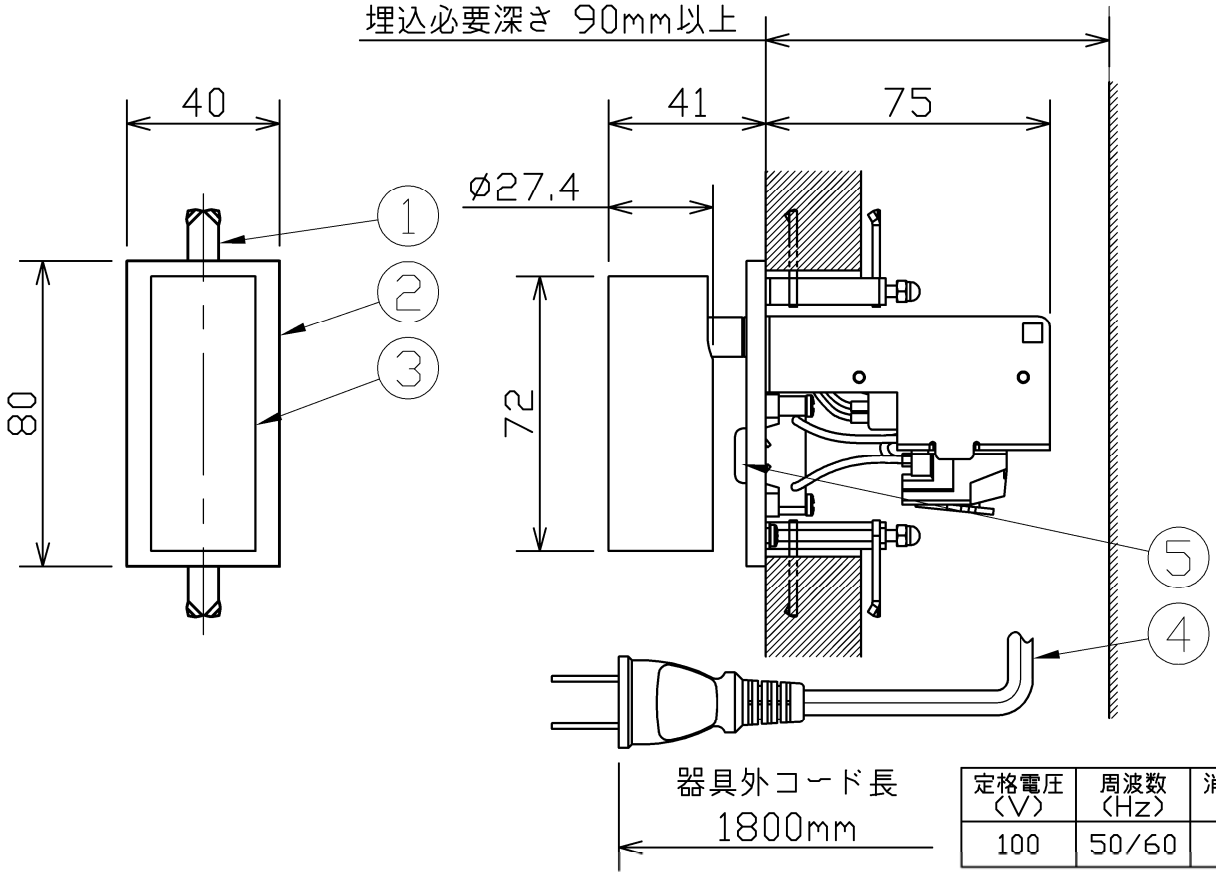

定格電圧 (V)	周波数 (Hz)	消費電力 (W)
100	50/60	3.1

⚠ 安全に関するご注意

- 本器具は、5～35℃の温度範囲で使用するよう設計しています。高温で使用すると火災の原因となります。
- 本器具は、屋内専用です。屋外や水気・湿気のある場所及び腐食性ガス等の発生する場所では使用できません。器具落下・感電の原因となります。
- 本器具は、壁面埋込専用です。指定以外の取付けを行うと火災・器具落下の原因となります。

品　名	LEDリーディングライト	特記事項 スイッチ付き 灯具可動 取付可能板厚5～25mmまで		
取付形態	壁面埋込専用			
接続方法	コンセントプラグ			
色 温 度	3000K			
平均演色評価数	Ra80			
光源寿命	40,000H			
定格光束	220lm	適合ランプ	承　認	担　当
固有エネルギー消費効率	71.0lm/w	－	斎藤	皆川
質　量	0.2Kg			

2025/06/04

第三角法（単位mm）

オリンピア照明株式会社