MotoM

型　番	MPN063TS-D

部番	部品名	数量	材質	摘要
1	サポート	1	鉄鋼	白色塗装
2	端子台	1		
3	フランジカバー	1	鉄鋼	白色塗装
4	コード	1		オレンジ
5	上面カバー	1	鉄鋼	オレンジ塗装
6	飾り	1	PMMA	オレンジ
7	ソケット	1		E17
8	セード	1	PMMA	乳半色

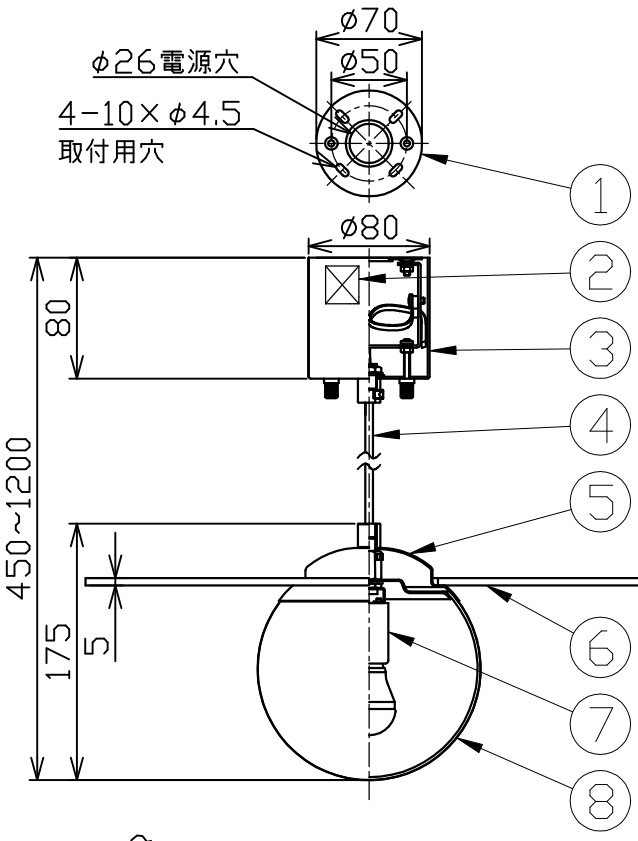

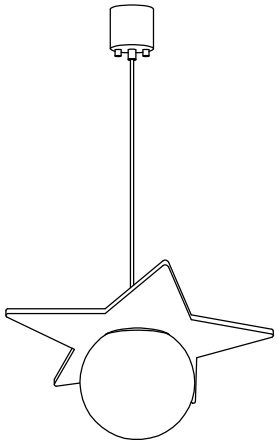

姿　図

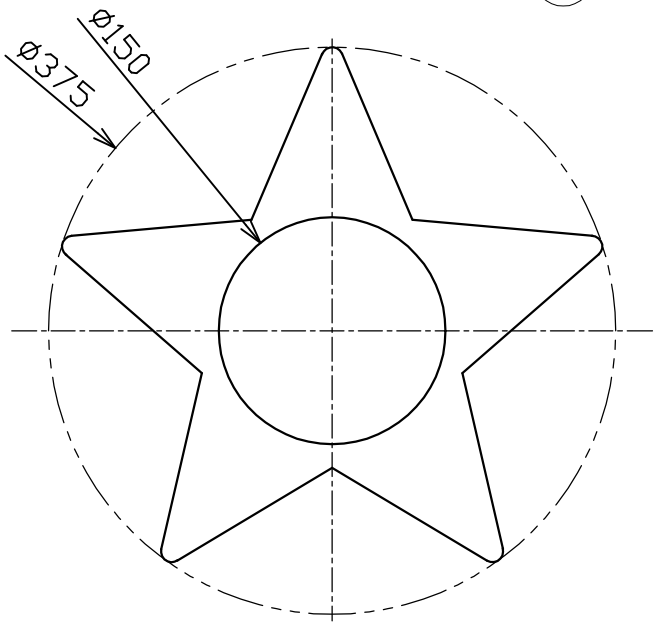

定格電圧（V）	周波数（Hz）	消費電力（W）
100	50/60	7.6

⚠ 安全に関するご注意

- 必ず適合ランプをご使用ください。
  指定外のランプを使用すると火災の原因となります。
- 本器具は、5～35℃の温度範囲で使用するよう設計しています。
  高温で使用すると火災の原因となります。
- 本器具は、屋内専用です。屋外や水気・湿気のある
  場所及び腐食性ガス等の発生する場所では使用できません。
  器具落下・感電の原因となります。
- 本器具は、天井取付専用です。指定以外の取付けを行うと火災・
  器具落下の原因となります。

品　　名	LEDペンダント
取付形態	天井取付専用
接続方法	端子台
色 温 度	2700K
平均演色評価数	Ra83
光源寿命	40000H
光源光束	760lm
固有エネルギー消費効率	100lm/W
質　　量	1.0kg

特記事項
- 傾斜天井取付不可
- 本体、飾り別梱包
- 六角レンチ付属
- 施工用木ネジ付属

適合ランプ	承　認	担　当
LDA8L-G-E17-6T5（E17）×1	浅川	市嶋

2022/9/15

第三角法（単位mm）

オリンピア照明株式会社