MotoM

型　番	MPN052PG

部番	部品名	数量	材質	摘要
1	フランジカバー	1	鉄	黒色塗装
2	引掛シーリング	1	樹脂	白色
3	コード調整具	1	樹脂	黒色
4	電源コード	1	H-VCTF	黒色　0.75sq
5	ソケット	1	樹脂	黒色　E26
6	セード受具	1	鉄	黒色塗装
7	セード	1	STK	ピンクゴールド

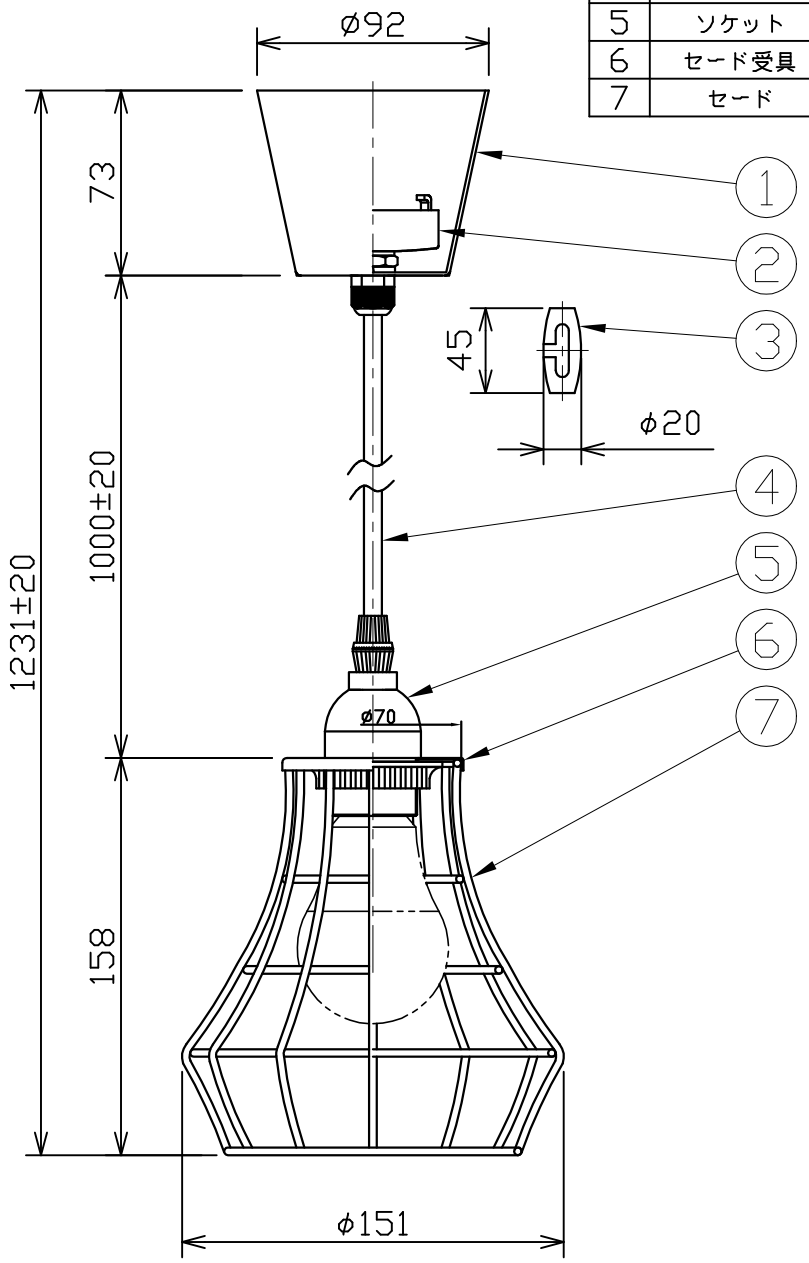

姿　図

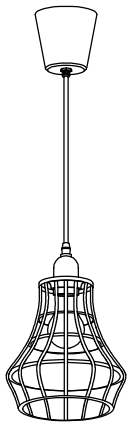

定格電圧 (V)	周波数 (Hz)	消費電力 (W)
100	50/60	7.8

※消費電力は推奨ランプ使用の場合

⚠ 安全に関するご注意

- 必ず適合ランプをご使用ください。
  指定外のランプを使用すると火災の原因となります。
- 本器具は、5～35℃の温度範囲で使用するよう設計しています。
  高温で使用すると火災の原因となります。
- 本器具は、屋内専用です。屋外や水気・湿気のある
  場所及び腐食性ガス等の発生する場所では使用できません。
  器具落下・感電の原因となります。
- 本器具は、天井取付専用です。指定以外の取付けを行うと火災・
  器具落下の原因となります。

品　名	ペンダント
取付形態	天井吊り
接続方法	引掛シーリング
色温度	－
平均演色評価数	－
光源寿命	－
光　束	－
固有エネルギー消費効率	－
質　量	0.5Kg

特記事項
- 推奨ランプ
  LDA8L-G/60W/2
- 適合ランプ
  60W相当LED電球　8Wまで
  60W相当電球型蛍光灯　12Wまで
- 引掛シーリングボディ別売
- 傾斜天井取付不可

推奨ランプ	承　認	担　当
LDA8L-G/60W/2 東芝ライテック(株)製	保倉	山下

2023/5/16

第三角法（単位mm）

オリンピア照明株式会社