MotoM

型　番	MPN043

部番	部品名	数量	材質	摘要
1	フランジカバー	1	鋼板	黒色塗装
2	引掛シーリング	1	樹脂	白色
3	コード調整具	1	樹脂	黒色
4	電源コード	1	H-VCTF	黒色　0.75sq
5	灯具	1	鋼板	全ツヤ消し 黒色サテン風塗装
6	ソケット	1	磁器	白色　E26
7	ガラスグローブ	1	透明ガラス	
8	セード	1	鉄	全ツヤ消し 黒色サテン風塗装

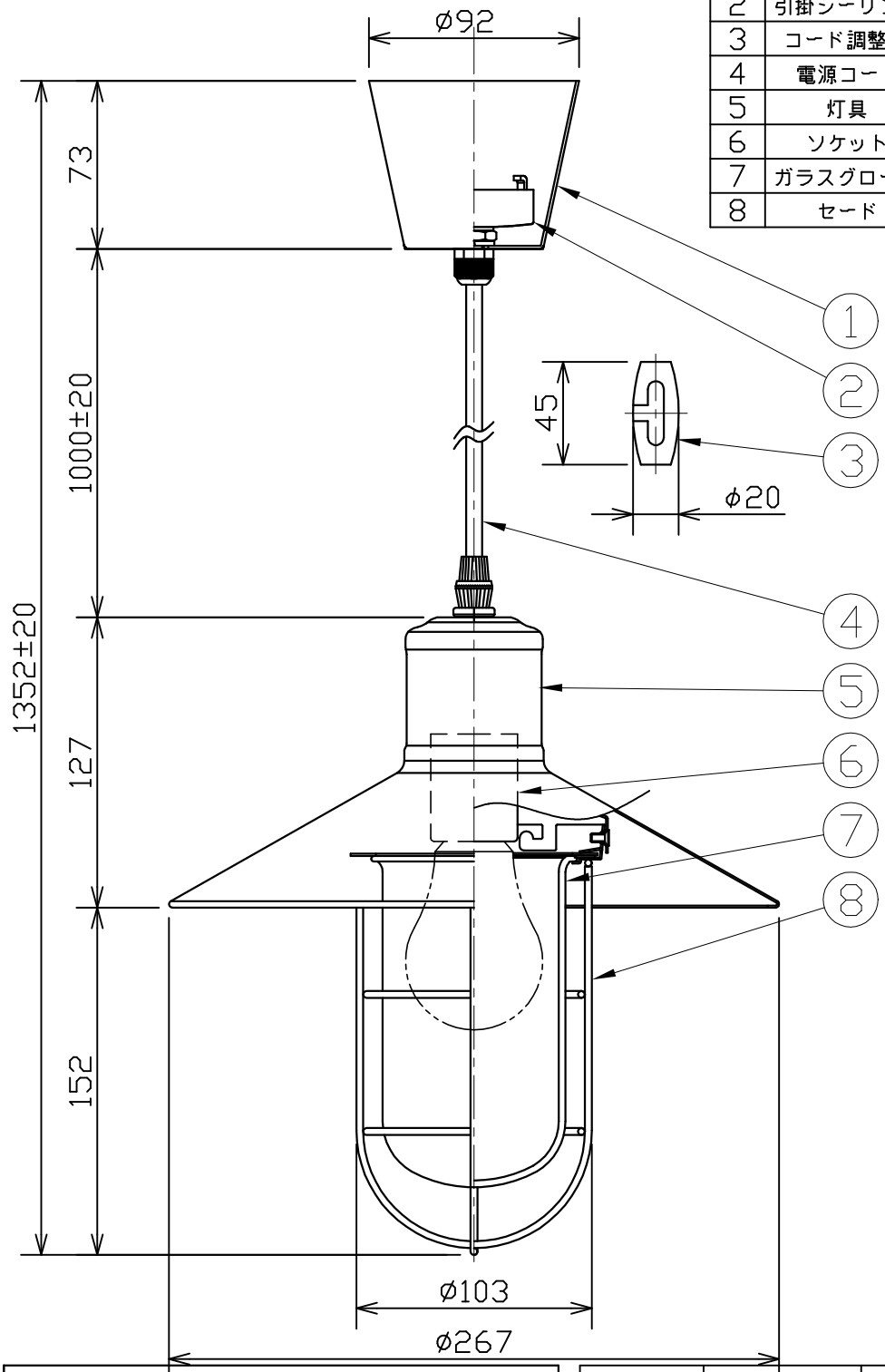

姿　図

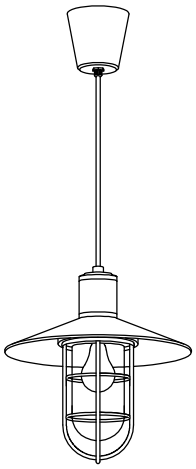

定格電圧 (V)	周波数 (Hz)	消費電力 (W)
100	50/60	7

※消費電力は推奨ランプ使用の場合

⚠ 安全に関するご注意

- 必ず適合ランプをご使用ください。
  指定外のランプを使用すると火災の原因となります。
- 本器具は、5～35℃の温度範囲で使用するよう設計しています。
  高温で使用すると火災の原因となります。
- 本器具は、屋内専用です。屋外や水気・湿気のある
  場所及び腐食性ガス等の発生する場所では使用できません。
  器具落下・感電の原因となります。
- 本器具は、天井取付専用です。指定以外の取付けを行うと火災・
  器具落下の原因となります。

品　名	ペンダント
取付形態	天井吊り
接続方法	引掛シーリング
色温度	－
平均演色評価数	－
光源寿命	－
光　束	－
固有エネルギー消費効率	－
質　量	1.2Kg

特記事項
- 推奨ランプ
  LDA7L-G-FC
- 適合ランプ
  60W相当LED電球　8Wまで
  60W相当電球型蛍光灯　12Wまで
- 引掛シーリングボディ別売
- 傾斜天井取付不可

推奨ランプ	承　認	担　当
LDA7L-G-FC アイリスオーヤマ㈱製	浅川	松井

2021/9/3

第三角法（単位mm）

オリンピア照明株式会社