型 番	MCL010B-5

部番	部品名	数量	材質	摘要
1	グローブ	5	乳白ガラス	フロスト
2	本体	1	鋼板	黒色塗装
3	フランジ	1	鋼板	黒色塗装
4	アーム	2	鋼板	黒色塗装
5	化粧ナット	2	黄銅	黒色塗装
6	化粧ねじ	2	黄銅	黒色塗装
7	サポート	1	鋼板	脱脂
8	耐熱平行コード	1	VFF	透明
9	引掛シーリングキャップ	1	UM-E	白色

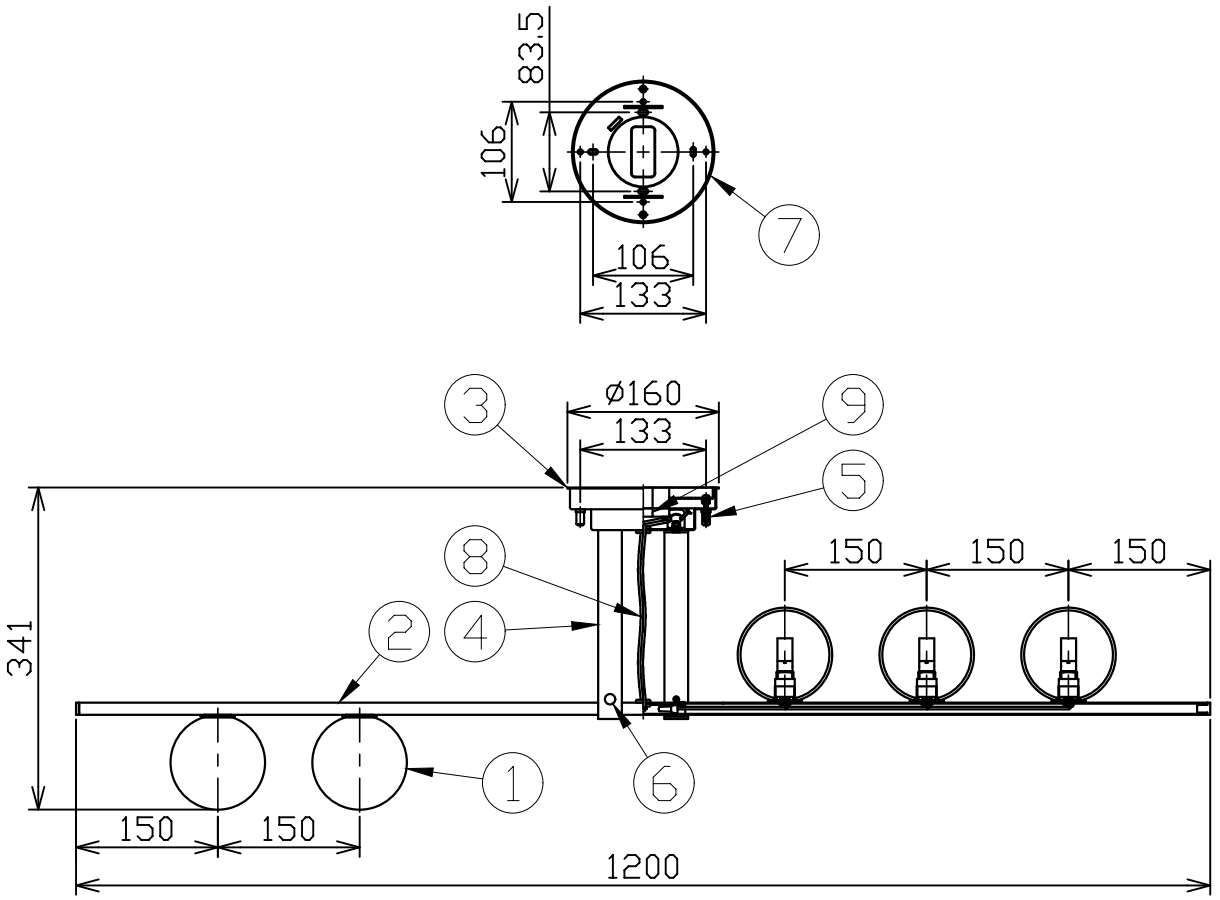

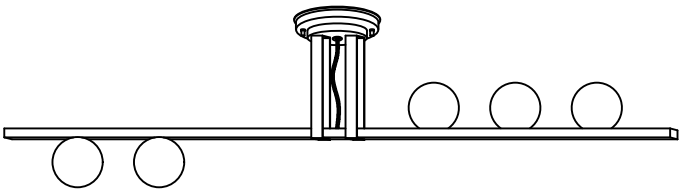

定格電圧（V）	周波数（Hz）	消費電力（W）
100	50/60	17.5

⚠ 安全に関するご注意

- 必ず適合ランプをご使用ください。
  指定外のランプを使用すると火災の原因となります。
- 本器具は、5～35℃の温度範囲で使用するよう設計しています。
  高温で使用すると火災の原因となります。
- 本器具は、屋内専用です。屋外や水気・湿気のある
  場所及び腐食性ガス等の発生する場所では使用できません。
  器具落下・感電の原因となります。
- 本器具は、天井面取付専用です。
  指定以外の取付けを行うと火災・器具落下の原因となります。

品　名	LEDシーリング
取付形態	天井面取付専用
接続方法	引掛シーリング
色 温 度	2700K
平均演色評価数	Ra80
光源寿命	8,000H
定格光束	1206lm
固有エネルギー消費効率	68.9lm/w
質　量	3.1Kg

特記事項
傾斜天井取付不可
適合ランプ以外使用禁止

適合ランプ	承　認	担　当
FR-G9-3.5W-001（G9口金）×5灯	浅川	松井

2024/6/28

第三角法（単位mm）

オリンピア照明株式会社