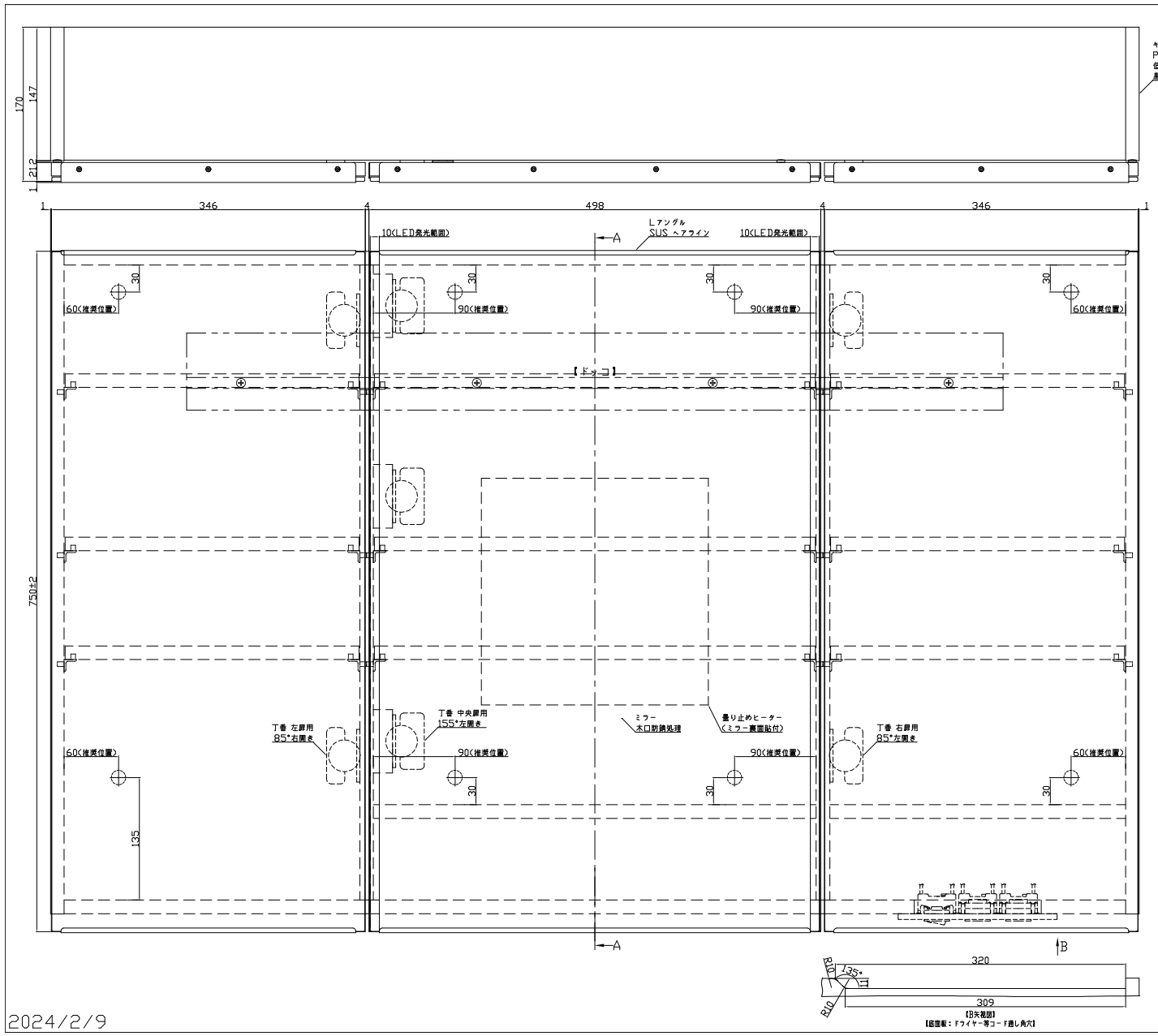

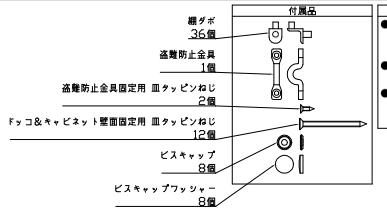

付属品

扉ダボ	36個
盗難防止金具	1個
盗難防止金具固定用 皿タッピンねじ	2個
ドッコ&キャビネット壁面固定用 皿タッピンねじ	12個
ビスキャップ	8個
ビスキャップワッシャー	8個

⚠ 安全に関するご注意

- ●本器具は、振動や衝撃の多い場所、腐食性ガス等の発生する場所、海岸隣接地帯(塩害地域)、浴室などでは使用しないでください。
  器具落下・感電・絶縁不良の原因となります。
- ●本器具は、防湿形ではありません。湯気、湿気の多い場所では使用しないで下さい。
  器具落下・絶縁不良・感電の原因となります。
- ●本器具は、調光器と組み合わせてのご使用はできません。
  調光機能の付いた壁スイッチが付いている場合、一般の入切スイッチに交換してください。
  火災の原因となります。

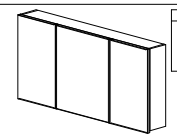

承認	担当
浅川	松井

梱包質量	
梱包/1枚	4kgまで
全体	30kgまで

品名	仕様
使用板	MFC(中:PB. 表裏面:低圧メラミン)F☆☆☆☆ 15mm厚 黒色
ミラー	木口防湿処理 5mm厚
曇り止めヒーター	サイズ:250×250(中央ミラーのみ)
丁番	スライドタイプ 前後左右位置調整機能付
蝶金(丁番用)	上下位置調整機能付
LED	テープライト(ミラー裏に内蔵)
スイッチ	片切タイプ 照明&曇り止めヒーター連動
コンセント	2口(合計1200Wまで)
フリープラグコード	15A 125V
壁面固定用タッピンねじ	5×60皿 ねじ隠し用キャップ&ワッシャー付 8セット同梱
ドッコ固定用タッピンねじ	5×60皿 4本同梱(ドッコ側ザグリ穴加工必要)
扉ダボ	差し込みタイプ 36個同梱

Mistoku

型番	MBK045-W
品名	LEDミラーキャビネット
取付形態	壁付け(ドッコ&壁面固定用タッピンねじ同梱)
接続方法	アップ
色温度	4000K
平均演色評価数	Ra 90以上
光源寿命	30,000時間
ランプ光束	1258lm
消費電力(W)	LED:10.36W×2本=20.72W ヒーター:6W 合計:26.72W
エネルギー消費効率	47.1lm/W
定格電圧(V)	100
周波数(Hz)	50/60
出力電圧(V)	DC24V
引戸数	左扉3段、中央扉3段、右扉3段
扉開き	左扉:85°右開き、中央扉:155°左開き、右扉:85°左開き
質量	40.9kg

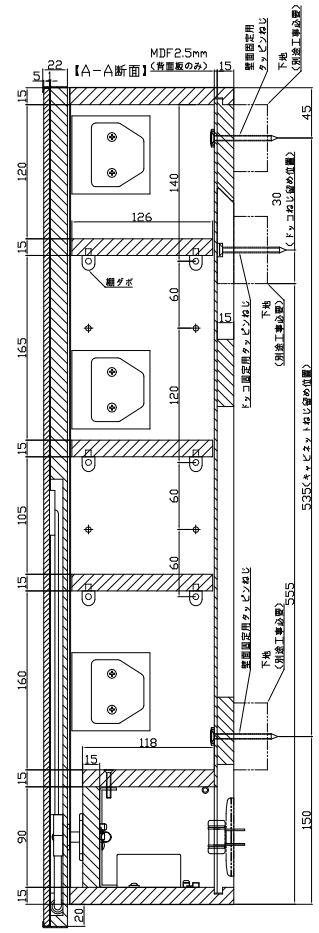

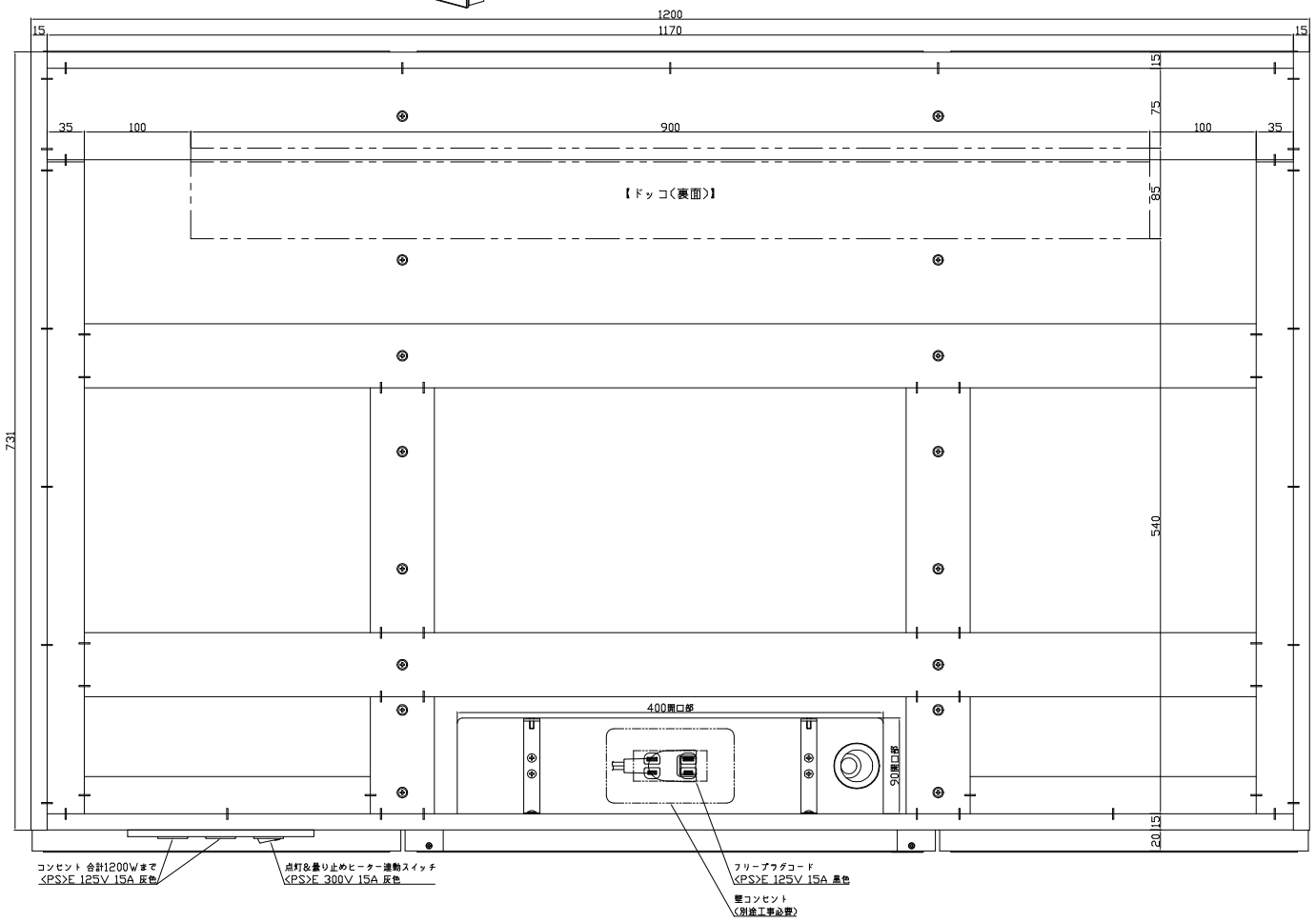

2024/2/9

第三角法(単位mm) オリンピア照明株式会社