型番	MBK025B

部番	部品名	数量	材質	摘要
1	本体	1	アルミ	黒色塗装
2	スイッチ	2		黒色
3	前面プレート	1	SUS201	黒色塗装
4	セード	1	アクリル	透明フロスト仕上
5	コンセントプラグ	1	PVC	黒色
6	サポート	1	鋼板	

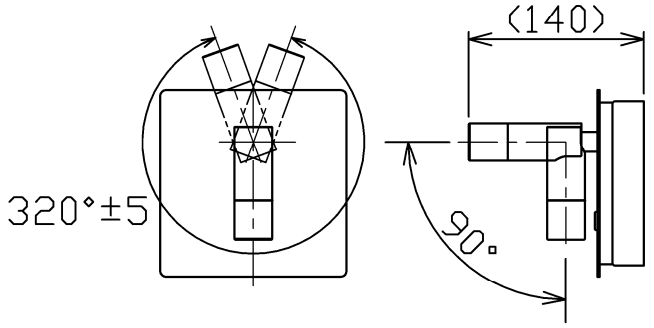

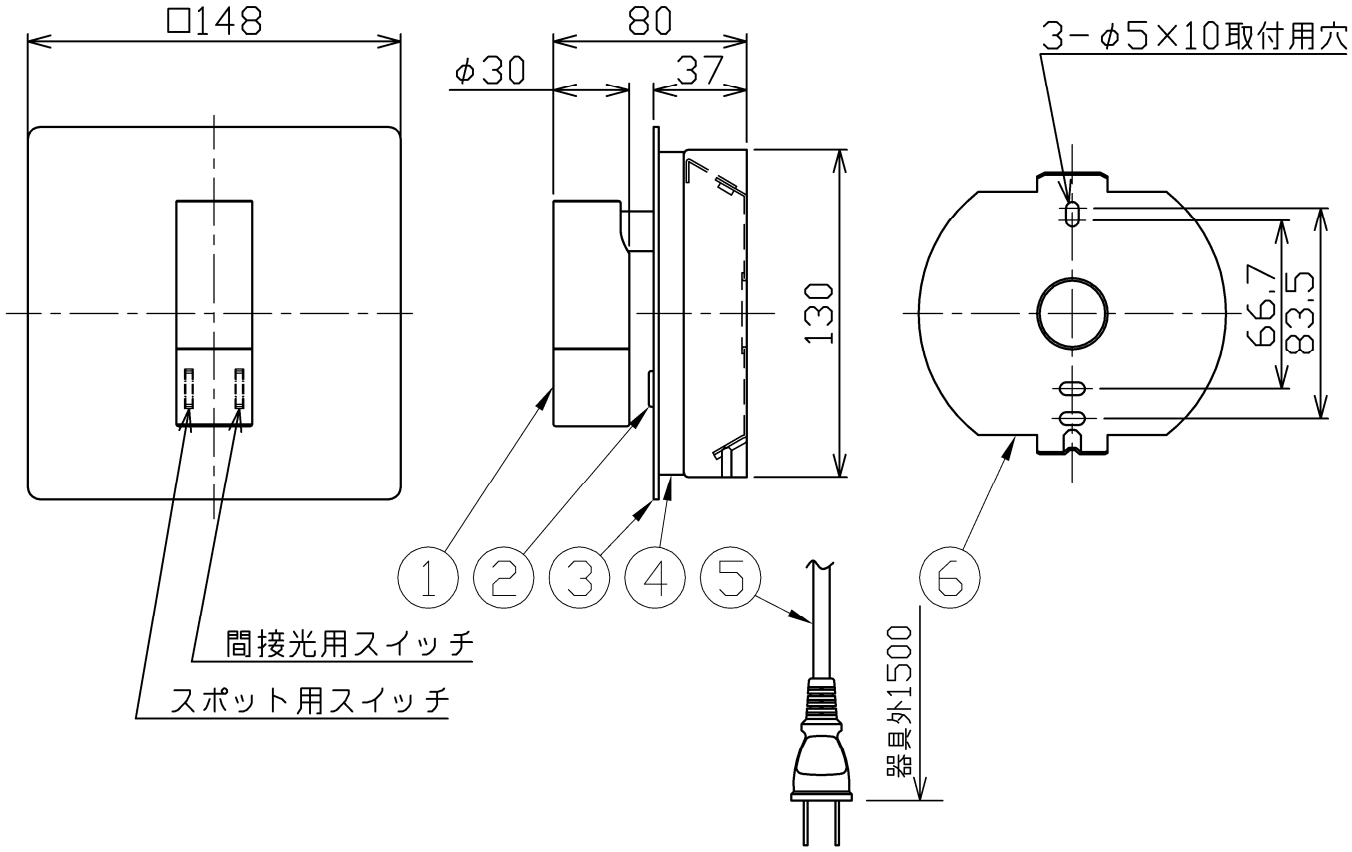

定格電圧 (V)	周波数 (Hz)	消費電力 (W)	色温度 (K)	定格光束 (lm)	固有エネルギー消費効率 (lm/W)	
100	50/60	3.0	3000	230	76.6	スポット
		3.8	2700	57	15.0	間接光

⚠ 安全に関するご注意

- 本器具は、5～35℃の温度範囲で使用するよう設計しています。高温で使用すると火災の原因となります。
- 本器具は、屋内専用です。屋外や水気・湿気のある場所及び腐食性ガス等の発生する場所では使用できません。器具落下・感電の原因となります。
- 本器具は、壁面埋込専用です。指定以外の取付けを行うと火災・器具落下の原因となります。

品　名	LEDリーディングライト
取付形態	壁面取付専用
接続方法	コンセントプラグ
色 温 度	上記
平均演色評価数	Ra80
光源寿命	30000H
定格光束	上記
固有エネルギー消費効率	上記
質　量	0.9Kg

特記事項
スイッチ付き
灯具可動
3.8×25取付ねじ2本付き
六角レンチ付き

適合ランプ	承　認	担　当
−	浅川	市嶋

2023/9/16

第三角法（単位mm）

オリンピア照明株式会社