型番	MBK023L

部番	部品名	数量	材質	摘要
1	取付金具	2	鋼板	
2	ベースプレート	1	SUS201	ニッケルメッキつや消し
3	本体	1	アルミ	ニッケルメッキつや消し
4	スイッチ	1		黒色
5	コンセントプラグ	1	PVC	黒色

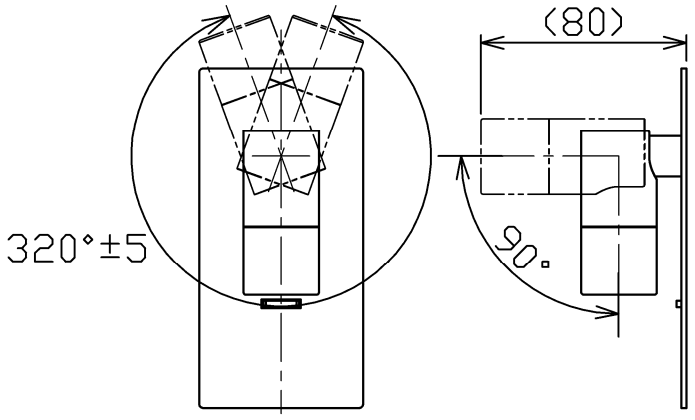

可動範囲

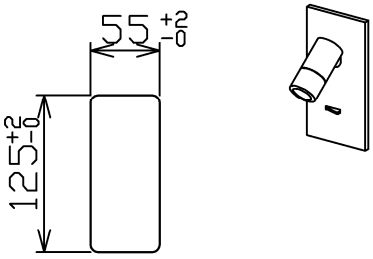

埋込穴

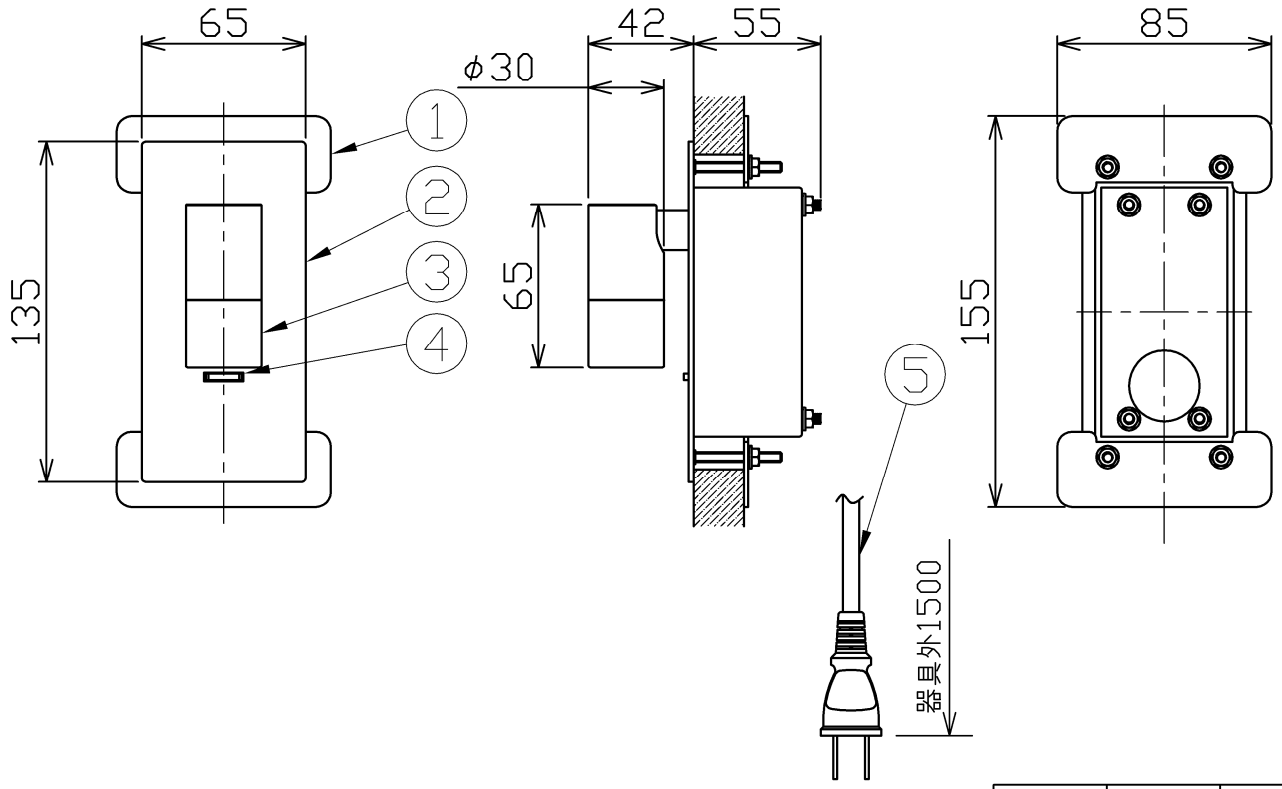

定格電圧 (V)	周波数 (Hz)	消費電力 (W)
100	50/60	3.0

⚠ 安全に関するご注意

- 本器具は、5～35℃の温度範囲で使用するよう設計しています。高温で使用すると火災の原因となります。
- 本器具は、屋内専用です。屋外や水気・湿気のある場所及び腐食性ガス等の発生する場所では使用できません。器具落下・感電の原因となります。
- 本器具は、壁面埋込専用です。指定以外の取付けを行うと火災・器具落下の原因となります。

品　名	LEDリーディングライト
取付形態	壁面・ベッドボード埋込専用
接続方法	コンセントプラグ
色温度	3000K
平均演色評価数	Ra80
光源寿命	30,000H
定格光束	230lm
固有エネルギー消費効率	76.6lm/w
質　量	0.6Kg

特記事項
スイッチ付き
灯具可動
取付可能板厚25mmまで

適合ランプ	承　認	担　当
–	浅川	市嶋

2023/9/16

第三角法（単位mm）

オリンピア照明株式会社