MotoM

代表型番	MBK019RN2

型番	色温度	ランプ光束	エネルギー消費効率
MBK019RN2-L	3000K	1351lm	56.2lm/W
MBK019RN2-W	4000K	1422lm	59.2lm/W

部番	部品名	数量	材質	摘要
1	ミラー	1	ガラス	
2	プラグ付コード	1	VFF	黒 7A-125V
3	スタット金具	2	SPC	白色塗装
4	LED	1		

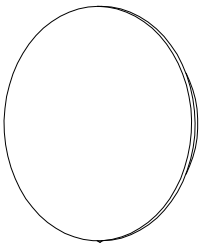

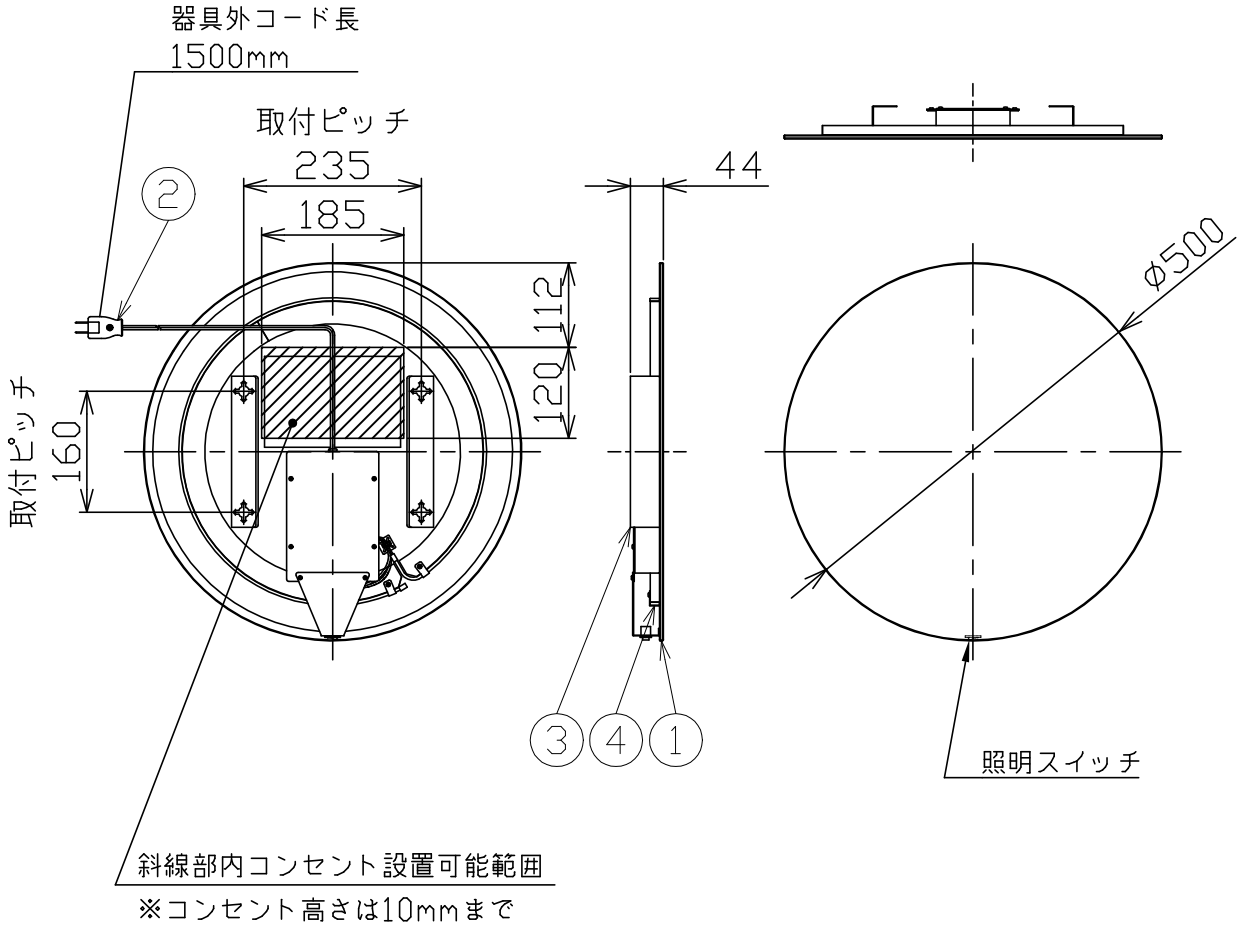

定格電圧 (V)	周波数 (Hz)	出力電圧 (V)	入力電流 (A)	消費電力 (W)
100	50/60	DC12	0.43	24

⚠ 安全に関するご注意

- 本器具は、振動や衝撃の多い場所、腐食性ガス等の発生する場所、海岸隣接地帯（塩害地域）、浴室などでは使用しないでください。器具落下・感電・絶縁不良の原因となります。
- 本器具は、防湿形ではありません。湯気、湿気の多い場所では使用しないで下さい。絶縁不良、感電の原因となります。
  器具落下・感電の原因となります。
- 本器具は、調光器と組み合わせてのご使用はできません。
  調光機能の付いた壁スイッチが付いている場合、一般の入切スイッチに交換してください。火災の原因となります。

品名	LEDミラー灯
取付形態	壁掛け
接続方法	プラグ
色温度	上記による
平均演色評価数	Ra90以上
光源寿命	30,000時間
ランプ光束	上記による
エネルギー消費効率	上記による
質量	5.0Kg

特記事項
- 取付ビス同梱
- 照明スイッチ付き(ON/OFF)

承認	担当
斎藤	皆川

2025/7/14　　第三角法（単位mm）　　オリンピア照明株式会社