型番	GBK029

部番	部品名	数量	材質	摘要
1	ミラー	1	ガラス	内面一部ブラスト
2	LED	1		
3	スタット金具	2	アルミ	灰色
4	プラグ付コード	1	VFF	白 7A-125V
5	タッチスイッチ	1		ヒーター用
6	タッチスイッチ	1		ON/OFF用

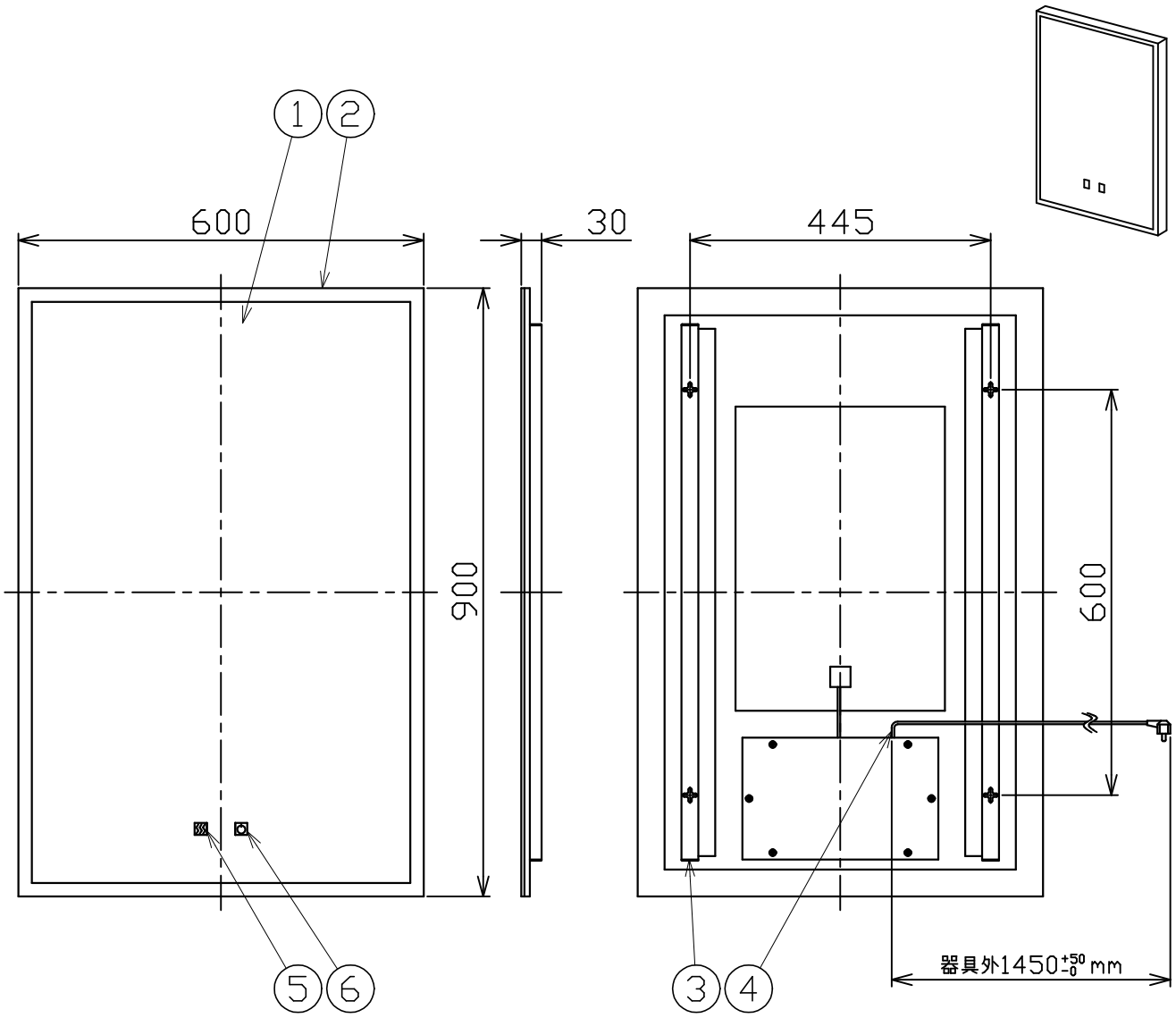

定格電圧 (V)	周波数 (Hz)	出力電圧 (V)	入力電流 (A)	消費電力 (W)
100	50/60	DC12	0.51	55.1

⚠ 安全に関するご注意

- 本器具は、振動や衝撃の多い場所、腐食性ガス等の発生する場所、海岸隣接地帯（塩害地域）、浴室などでは使用しないでください。器具落下・感電・絶縁不良の原因となります。
- 本器具は、防湿形ではありません。湯気、湿気の多い場所では使用しないで下さい。絶縁不良、感電の原因となります。器具落下・感電の原因となります。
- 本器具は、調光器と組み合わせてのご使用はできません。調光機能の付いた壁スイッチが付いている場合、一般の入切スイッチに交換してください。火災の原因となります。

品名	LEDミラー灯
取付形態	壁掛け
接続方法	プラグ
色温度	4000K
平均演色評価数	Ra90
光源寿命	36,000時間
ランプ光束	2590lm
エネルギー消費効率	47lm/W
質量	8.8Kg

特記事項
- タッチスイッチ付（ON/OFF、ヒーター）
- 取付木ねじ×4　同梱
- アンカープラグ×4　同梱
- 角型バンポン×4　同梱
- 施工用型紙　同梱

承認	担当
斎藤	梁瀬

2022/11/29　　第三角法（単位mm）　　オリンピア照明株式会社